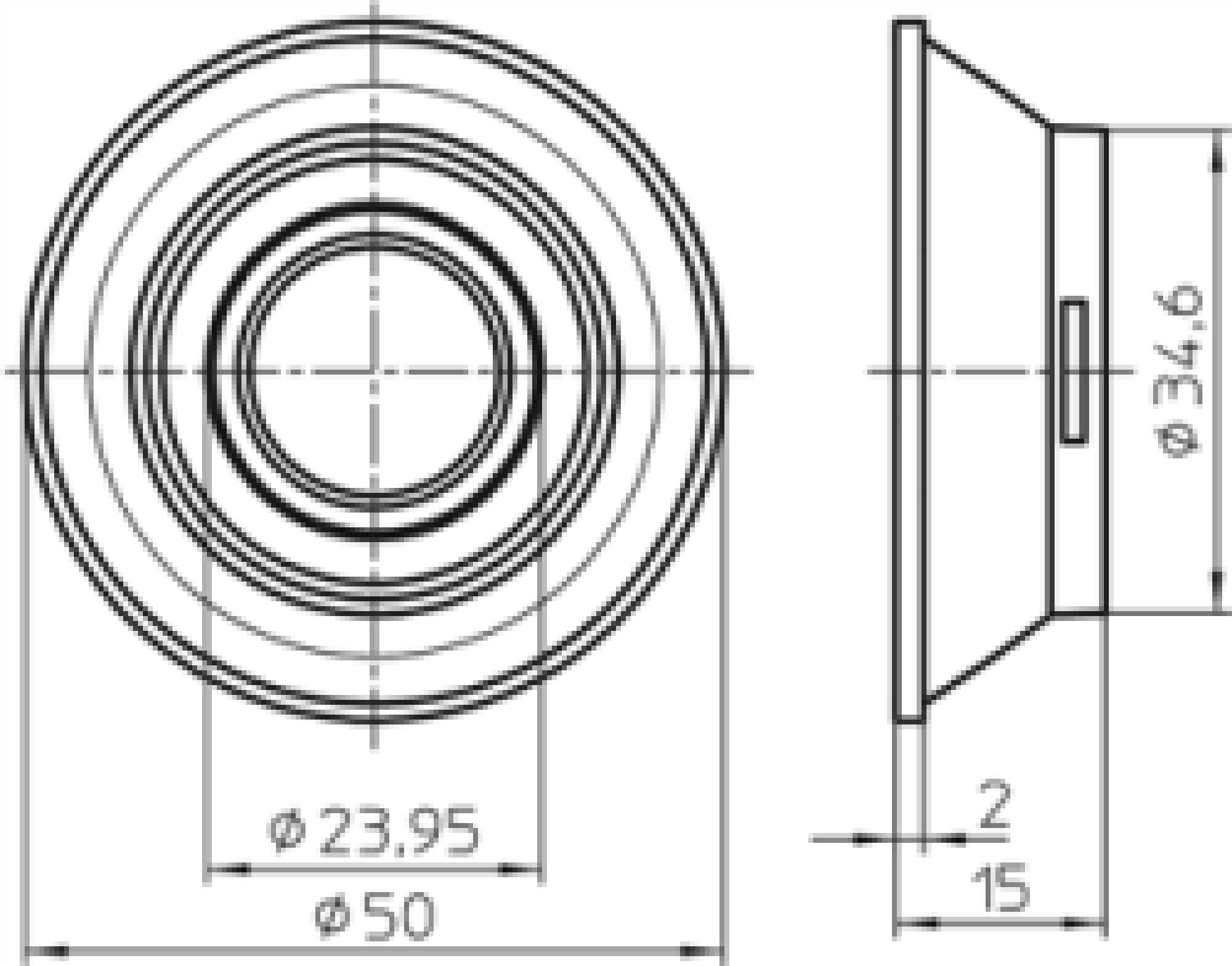
ø 23,95
ø 50
ø 34,6
2
15