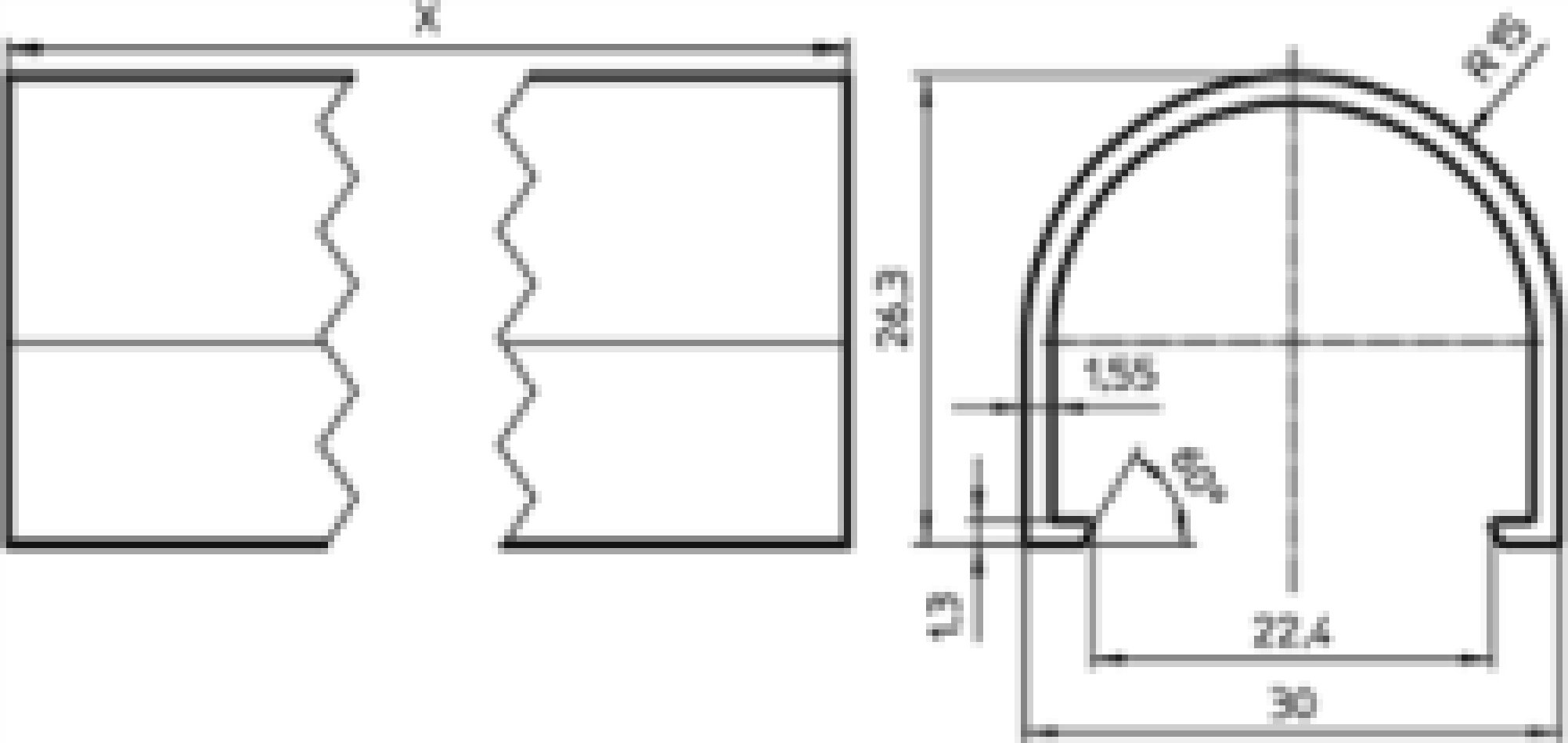
X
26.3
1.55
22.4
30