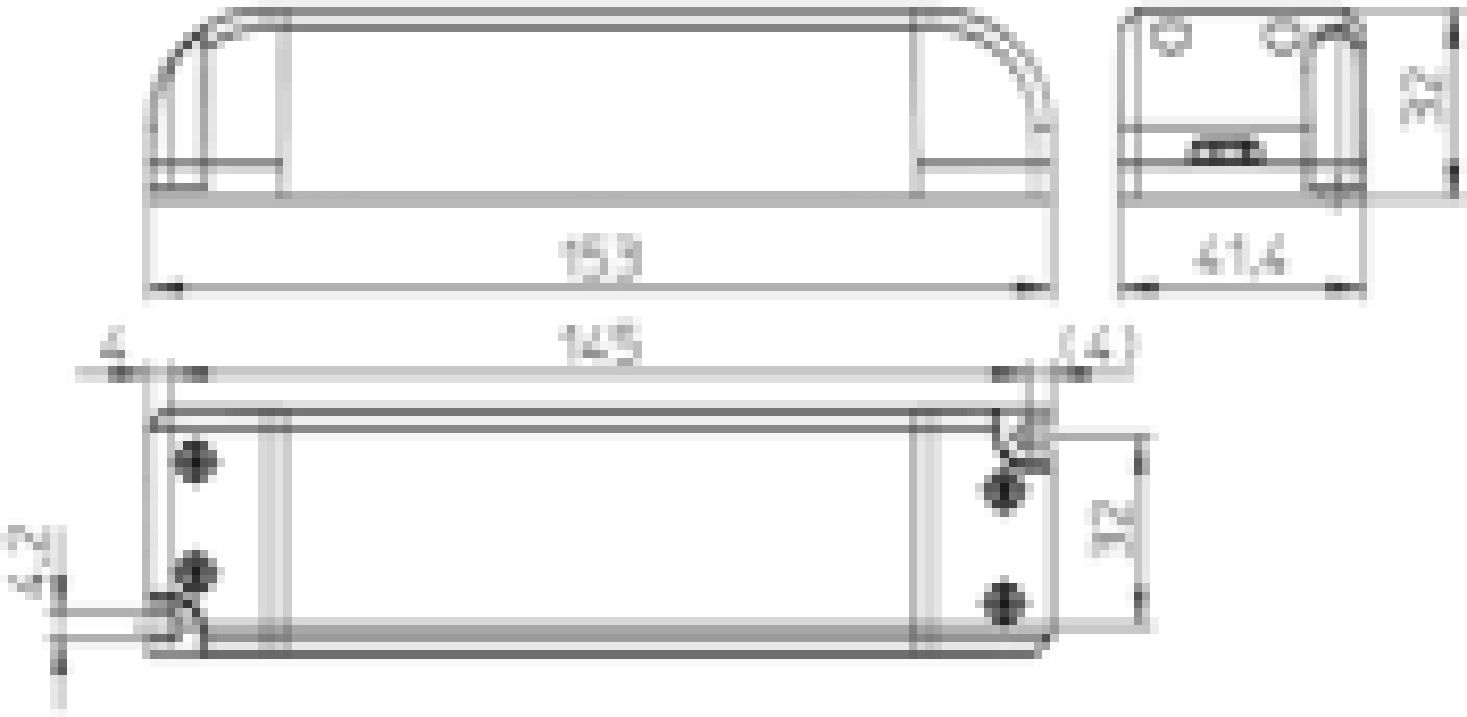

153
41,4
32
4
145
(4)
32