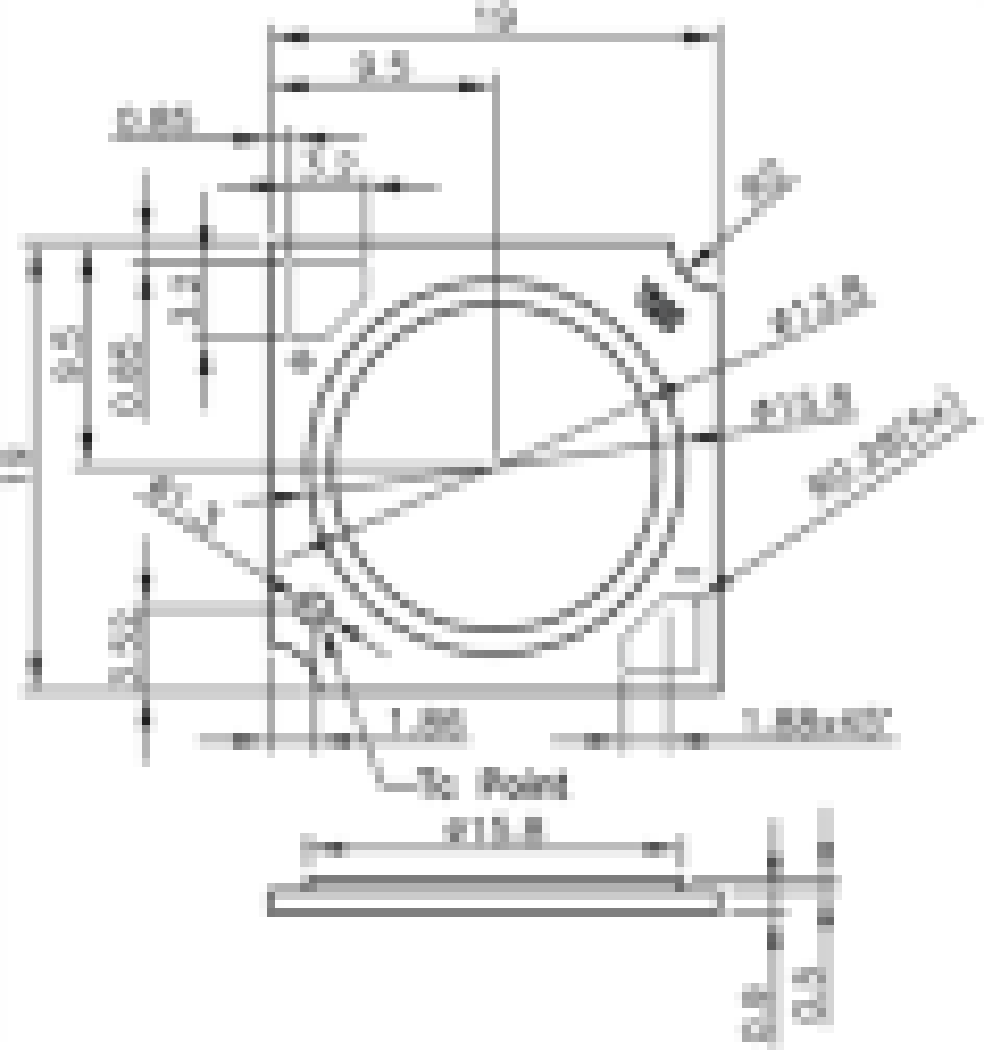
9.5
0.85
3.5
φ13.8
φ13.8
1.85
1.85×45°
Tc Point
φ13.8